ԿՏՐՎԱԾՔ 2 - 2

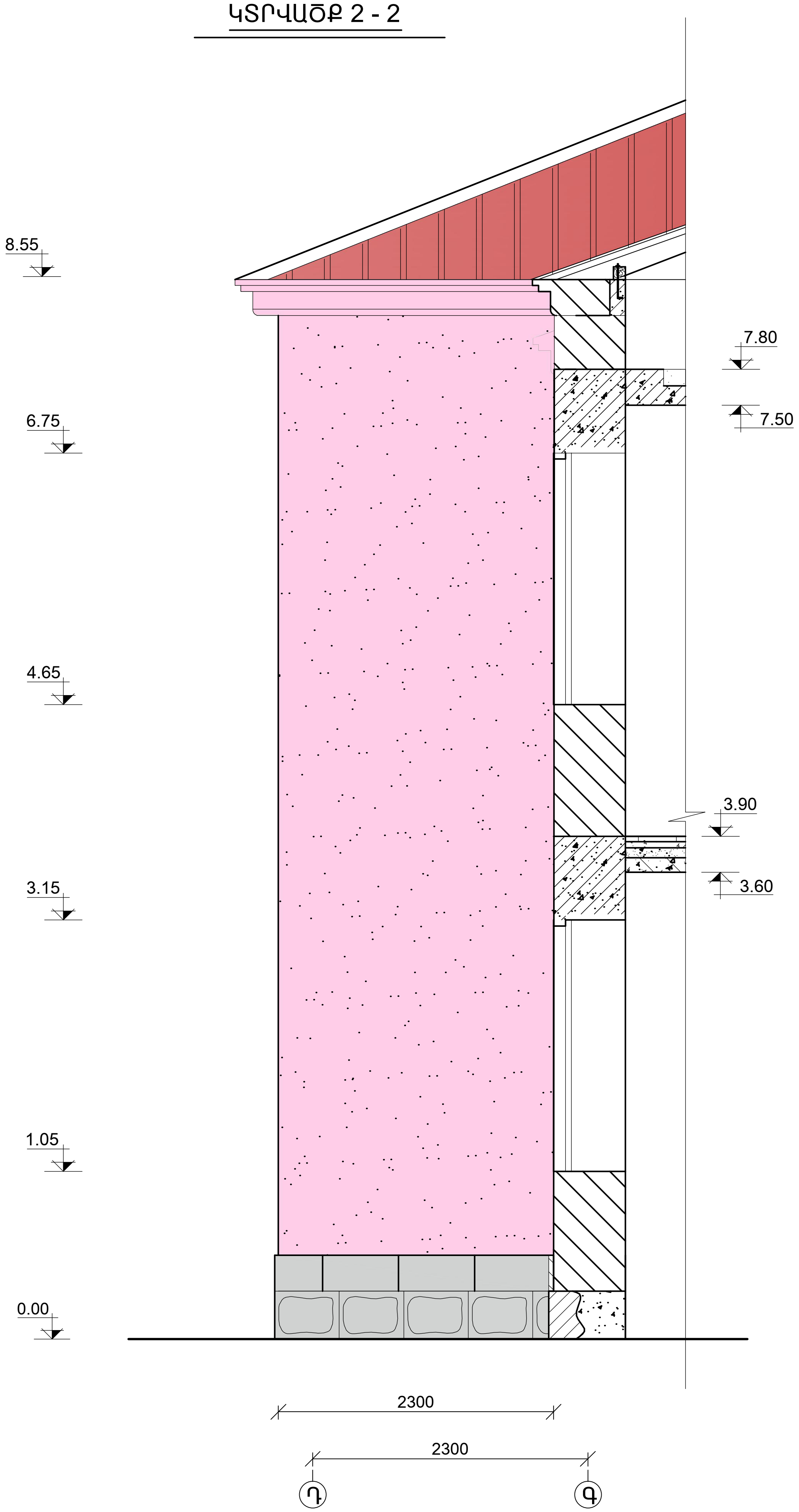

ԿՏՐՎԱԾՔ 3 - 3

1. ՏԱՆԻՔԻ ՑԻՆԿԱՊԱՏ ԳՈՒՆԱՎՈՐ ՊՐՈՖԻԼԱՎՈՐ ԹԻԹԵՂ /հաստ.-0.55 մմ/
2. ԿԱՎԱՐԱՄԱԾ 50x50 մմ, քայլը 500 մմ
3. ԾՊԵՂՆԱՈՏՔ 80x160 մմ, քայլը 1000 մմ
4. ՋԵՐՄԱՄԵԿՈՒՍԻՉ ԽԱՐԱՄԻՑ /հաստ.-100 մմ/
5. ԳՈԼՈՐՇԱՄԵԿՈՒՍԻՉ ՌՈՒԲԵՐՈԻԴԻՑ
6. Ց/Ա ՀԱՐԹԵՑՈՒՑԻՉ ՇԵՐՏ /հաստ.-30 մմ/
7. Ե/Բ ԾԱԾԿԻ ՍԱԼ

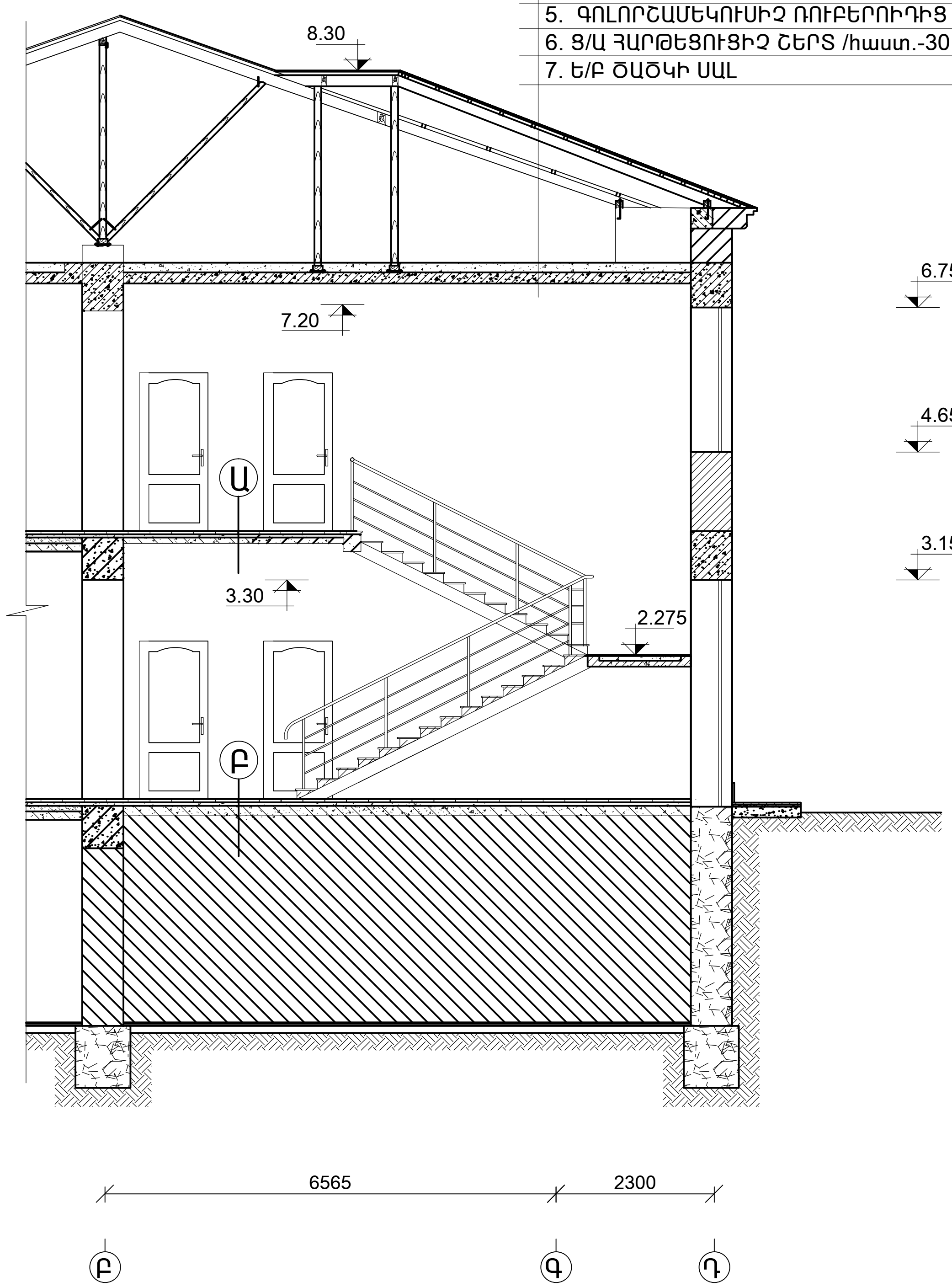

Ա

ՊՐԵՍԳՐԱՆԻՏԵ ՉՍԱՀՈՂ ՍԱԼԻԿՆԵՐ ՍՈՍՆՁԻ ՎՐԱ	- 20 մմ
ՑԵՄ.-ԱՎ. ՀԱՐԹԵՑՈՒՑԻՉ ՇԵՐՏ B 12.5	- 30 մմ
ԽԱՐԱՄԱԲԵՏՈՆ	- 50 մմ
ՋԵՐՄԱՄԵԿՈՒՍԻՉ ԽԱՐԱՄԻՑ	- 100 մմ
Ե/ԲԵՏՈՆԵ ՄԻԱՁՈՒՅԼ ՍԱԼ	- 100 մմ

Բ

ՊՐԵՍԳՐԱՆԻՏԵ ՉՍԱՀՈՂ ՍԱԼԻԿՆԵՐ ՍՈՍՆՁԻ ՎՐԱ	- 20 մմ
ՑԵՄ.-ԱՎ. ՀԱՐԹԵՑՈՒՑԻՉ ՇԵՐՏ B 12.5	- 30 մմ
ԳՈՅՈՒԹՅՈՒՆ ՈՒՆԵՑՈՂ ԲԵՏՈՆԵ ՆԱԽԱՇԵՐՏ	
ԳՈՅՈՒԹՅՈՒՆ ՈՒՆԵՑՈՂ Ե/ԲԵՏՈՆԵ ՄԻԱՁՈՒՅԼ ՍԱԼ	

ՏՆՕՐԵՆ	[illegible]		ԱԽԹԱԼԱՅԻ ԹԻՎ 2 ԴՊՐՈՑԻ ՎԵՐԱԿԱՌՈՒՑՈՒՄ			
[illegible]	[illegible]					
ՆԱԽԱԳԾՈՂ	[illegible]			ՓՈՒԼ	ԹԵՐԹ	ԹԵՐԹԵՐ
				[illegible]	[illegible]	
			ԿՏՐՎԱԾՔՆԵՐ 2 - 2, 3 - 3	§þÆÜŁøêäðî» êäÀ ù. ì³Ý³Óáñ		